V11 15/40

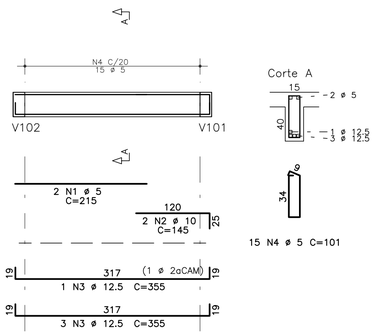

V1 19/40

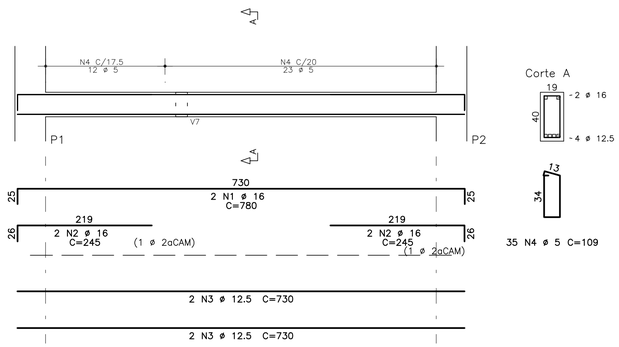

V2

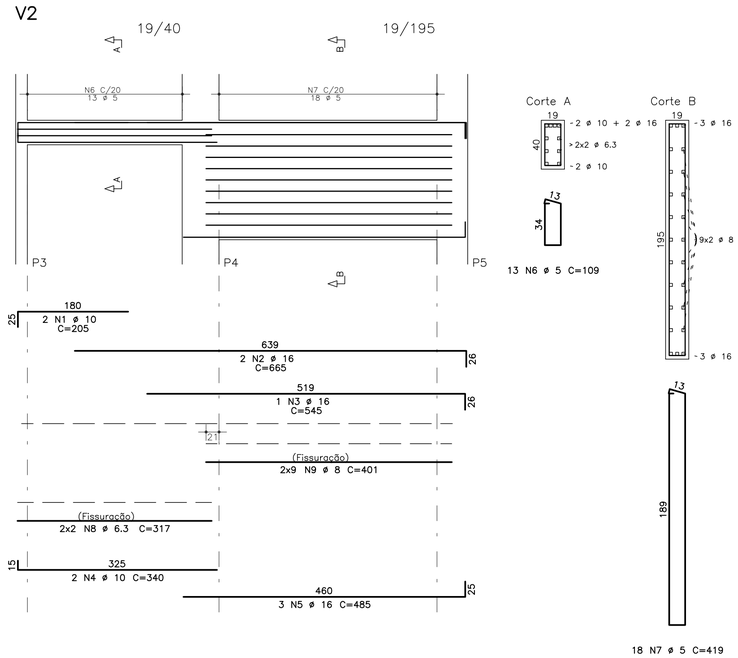

V3

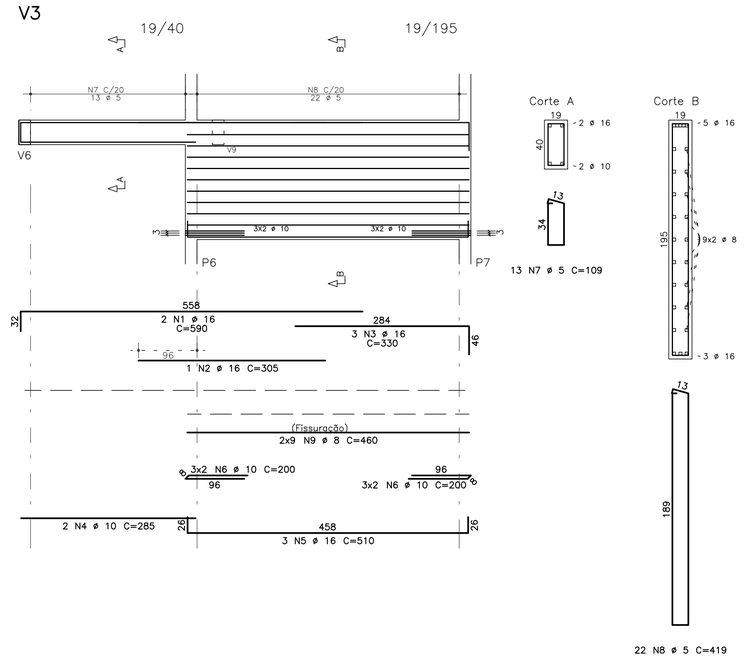

V4 19/40

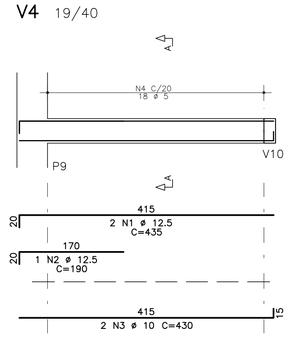

V5 19/40

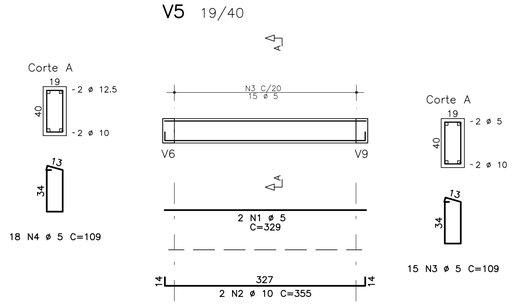

AÇO		POS	BIT (mm)	QUANT	COMPRIMENTO UNIT (cm)	COMPRIMENTO TOTAL (cm)
V1						
	50A	1	16	2	780	1560
	50A	2	16	4	245	980
	50A	3	12.5	4	730	2920
	60B	4	5	35	109	3815
V2						
	50A	1	10	2	205	410
	50A	2	16	2	665	1330
	50A	3	16	1	545	545
	50A	4	10	2	340	680
	50A	5	16	3	485	1455
	60B	6	5	13	109	1417
	60B	7	5	18	419	7542
	50A	8	6.3	4	317	1268
	50A	9	8	18	401	7218
V3						
	50A	1	16	2	590	1180
	50A	2	16	1	305	305
	50A	3	16	3	330	990
	50A	4	10	2	285	570
	50A	5	16	3	510	1530
	50A	6	10	12	200	2400
	60B	7	5	13	109	1417
	60B	8	5	22	419	9218
	50A	9	8	18	460	8280
V4						
	50A	1	12.5	2	435	870
	50A	2	12.5	1	190	190
	50A	3	10	2	430	860
	60B	4	5	18	109	1962
V5						
	60B	1	5	2	329	658
	50A	2	10	2	355	710
	60B	3	5	15	109	1635
V11						
	60B	1	5	2	215	430
	50A	2	10	2	145	290
	50A	3	12.5	4	355	1420
	60B	4	5	15	101	1515

RESUMO AÇO CA 50-60			
AÇO	BIT (mm)	COMPR (m)	PESO (kg)
60B	5	296	46
50A	6.3	13	3
50A	8	155	61
50A	10	59	37
50A	12.5	54	52
50A	16	99	156
Peso Total	60B =		46 kg
Peso Total	50A =		309 kg

NOTAS GERAIS:

ESTRUTURAS EM CONCRETO

1- DIMENSÕES EM 'cm' (CENTÍMETROS), COTAS DE NÍVEL EM 'm' (METROS).
2- PARA O PROJETO DAS ESTRUTURAS DE CONCRETO FORAM CONSIDERADOS OS REQUISITOS DA NORMA ABNT 6118/2014, DEVENDO ESTA SER CONSIDERADA PELO EXECUTANTE DA OBRA.
3- ALÉM DAS ESPECIFICAÇÕES INDICADAS DE FORMA EXPLÍCITA NAS PLANTAS DO PROJETO ESTRUTURAL, O EXECUTANTE DA ESTRUTURA DEVERÁ OBSERVAR RIGOROSAMENTE TODAS AS PRESCRIÇÕES DA NBR 6118/2014 E DEMAIS NORMAS PERTINENTES EM VIGÊNCIA.
4- PARA QUAISQUER ALTERAÇÕES NESTE PROJETO, DEVERÁ SER CONTATADA PREVIAMENTE ESTA EMPRESA PROJETISTA - VANGUARDA ENGENHARIA LTDA.
5- CARACTERÍSTICAS GERAIS:
   a. CLASSE DE AGRESSIVIDADE AMBIENTAL: CAA II
   b. CLASSE DO CONCRETO: fck> 25 MPa
   c. COBRIMENTO DAS ARMADURAS PASSIVAS (cm)

LAJES	VIGAS	PILARES	FUNDAÇÕES
2,5	3,0	3,0	3,0

OBSERVAÇÕES:

REVISÃO	DATA	AUTOR	DISCRIMINAÇÃO
00	20.09.22	CAROLINA	EMISSÃO INICIAL

VANGUARDA
SISTEMAS ESTRUTURAIS ABERTOS
Rua Dona Otí, 40/201
Porto Alegre/RS
Tel. 51 3332 8845
vanguarda@vanguardaengenharia.com.br
www.vanguardaengenharia.com.br

RESP. TÉCNICO
ENG. FELIPE BRASIL VIEGAS
CREA/RS 56.946
ENG. EDUARDO GIUGLIANI
CREA/RS 34.307

OBRA: Nova Escada
Rua Pinheiro Machado, 331 - Sapucaia do Sul / RS

CLIENTE: Hospital Municipal Getúlio Vargas

ASSUNTO: TÉRREO
DETALHAMENTO VIGAS
V1 / V2 / V3 / V4 / V5
V11

DESENHO: 101

ESCALA:	DATA:	PROJETISTA:	REVISÃO:
1:50	20/09/2022	CAROLINA	00

0001 ENO-101-TER-VIG-R00

DIREITOS AUTORAIS RESERVADOS - LEI 5194/66