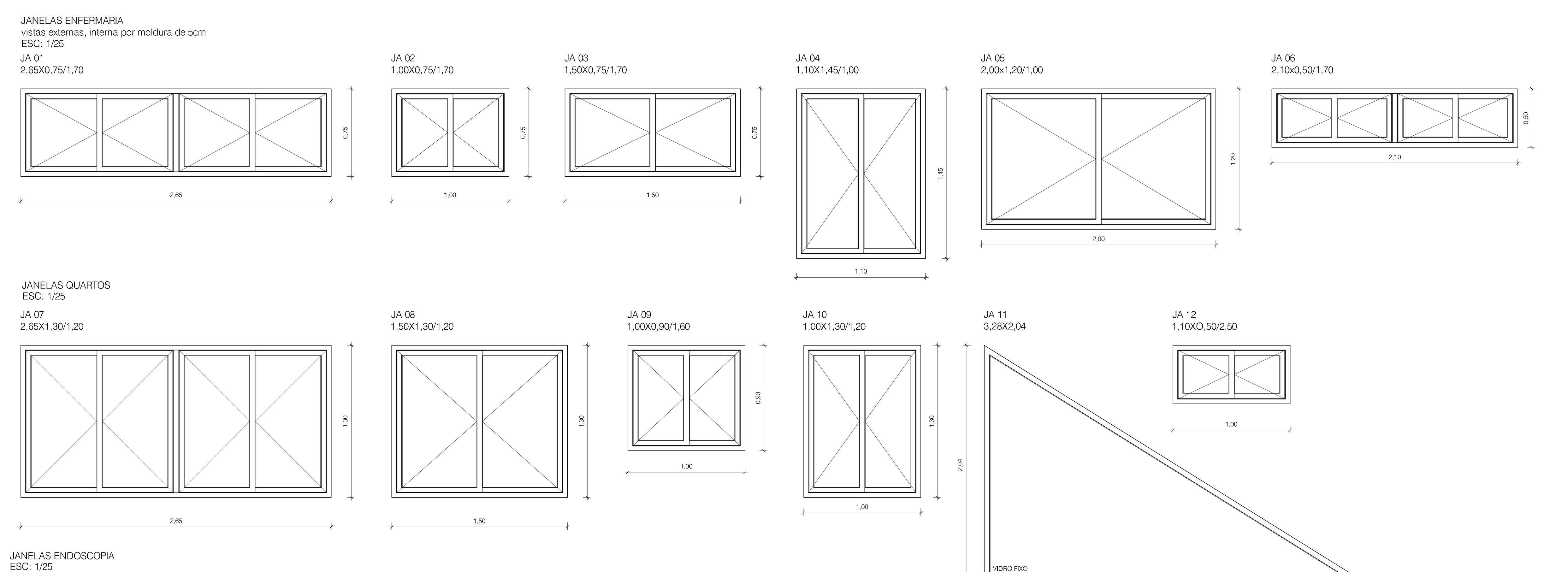

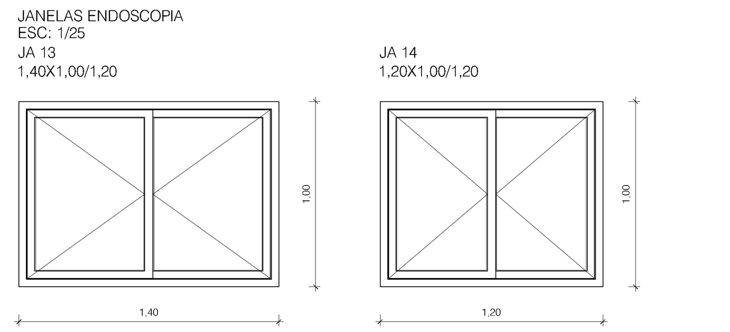

ESQUADRIAS DE ALUMÍNIO ANODIZADO NA COR BRANCA,
LINHA 30, VIDROS LISOS INCOLORES, NAS JANELAS
LAMINADOS DE 6mm. NAS JANELAS DE SANITÁRIOS E VESTIÁRIOS E BANHEIROS
OS VIDROS SERÃO NO PADRÃO MINICANELADO.
FECHOS E TRANCAS DE ALUMÍNIO E NYLON, BAGUETES DE BORRACHA.
TODAS AS ESQUADRIAS SERÃO COLOCADAS EM CONTRAMARCOS DE ALUMÍNIO,
PRÉVIAMENTE INSTALADOS, PERFEITAMENTE NIVELADOS E PRUMADOS.
A FIXAÇÃO SE DARÁ POR MEIO DE ESPUMA DE POLIURETANO, E PARAFUSOS DE AÇO
ZINCADO E BUCHAS DE NYLON.
VEDAÇÕES COM SILICONE BRANCO ANTIFUNGO.
TODAS OS ELENTOS MÓVEIS SERÃO DE CORRER, EM TRILHOS, COM VEDAÇÃO.
AS JANELAS EM ÁREAS DE OBSERVAÇÃO, COLETIVA OU DE ISOLAMENTOE NA SALA DE
EMERGÊNCIA, SERÃO DOTADAS DE QUADRO EM ALUMÍNIO REMOVÍVEL, ANODIZADO BRANCO, COM
TELA MOSQUITEIRA, INSTALADAS EXTERNAMENTE.

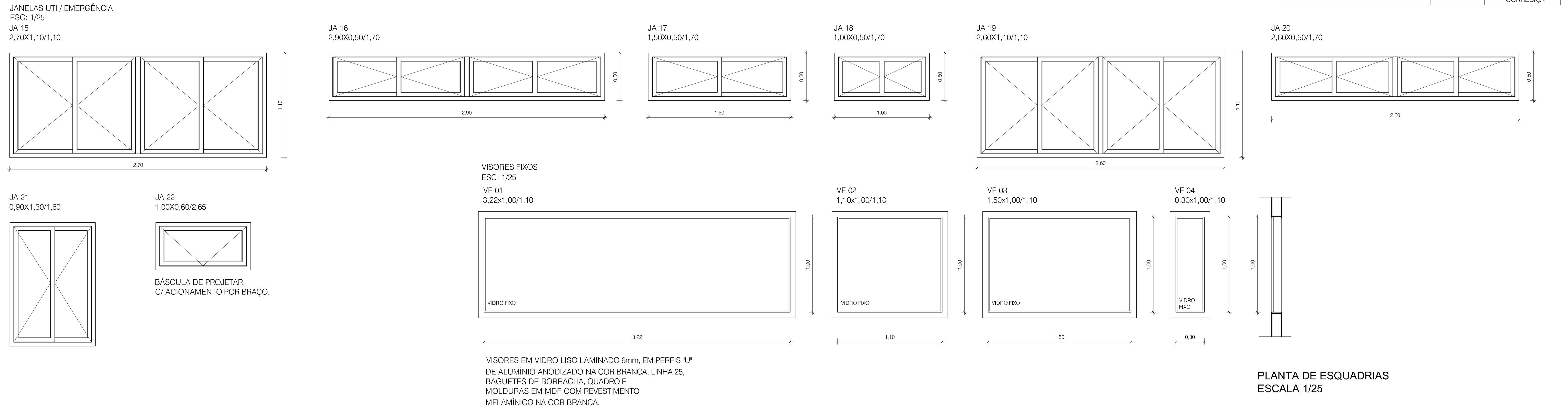

VISORES EM VIDRO LISO LAMINADO 6mm, EM PERFIS "L"
DE ALUMÍNIO ANODIZADO NA COR BRANCA, LINHA 25,
BAGUETES DE BORRACHA, QUADRO E
MOLDURAS EM MDF COM REVESTIMENTO
MELAMÍNICO NA COR BRANCA.

PLANTA DE ESQUADRIAS
ESCALA 1/25

TABELA DE ESQUADRIAS

MODELO	DIMENSÕES	QUANTIDADE	DESCRIÇÃO
JA 1	2,65x0,75/1,70	05	ALUM. ANODIZADO
JA 2	1,00x0,75/1,70	02	ALUM. ANODIZADO
JA 3	1,50x0,75/1,70	02	ALUM. ANODIZADO
JA 4	1,10x1,45/1,00	01	ALUM. ANODIZADO
JA 5	2,00x1,20/1,00	-0-	ALUM. ANODIZADO
JA 6	2,10x0,50/1,70	01	ALUM. ANODIZADO
JA 7	2,65x1,30/1,20	04	ALUM. ANODIZADO
JA 8	1,50x1,30/1,20	03	ALUM. ANODIZADO
JA 9	1,00x0,90/1,60	01	ALUM. ANODIZADO
JA 10	1,00x1,30/1,20	01	ALUM. ANODIZADO
JA 11	3,28X2,04/2,20	02	ALUM. ANODIZADO
JA 12	1,10x0,50x2,50	01	ALUM. ANODIZADO
JA 13	1,40x1,00/1,20	02	ALUM. ANODIZADO
JA 14	1,20x1,00/1,20	04	ALUM. ANODIZADO
JA 15	2,70x1,10/1,10	06	ALUM. ANODIZADO
JA 16	2,90x0,50/1,70	02	ALUM. ANODIZADO
JA 17	1,50x0,50/1,70	01	ALUM. ANODIZADO
JA 18	1,00x0,50/1,70	10	ALUM. ANODIZADO
JA 19	2,60x1,10/1,10	05	ALUM. ANODIZADO
JA 20	2,60x0,50/1,70	01	ALUM. ANODIZADO
JA 21	0,90x1,30/1,60	01	ALUM. ANODIZADO
JA 22	100x0,60x2,65	01	ALUM. ANODIZADO
VA 01	1,40x0,50/1,70	14	VENEZIANA FIXA, ALUMÍNIO
VF 01	3,22x1,00/1,10	03	VISOR VIDRO FIXO
VF 02	1,10x1,00/1,10	09	VISOR VIDRO FIXO
VF 03	1,50x1,00/1,10	03	VISOR VIDRO FIXO
VF 04	0,30x1,00/1,10	04	VISOR VIDRO FIXO
JVF 01	0,90x1,40/1,05	11	VENEZIANA FIXA AÇO
PVA 01	0,90x2,20	04	VENEZIANA ALUMÍNIO
PVA 02	1,20x2,20	01	VENEZIANA ALUMÍNIO
PVA 03	0,80x2,20	02	VENEZIANA ALUMÍNIO
PVA 04	0,60x2,20	01	VENEZIANA ALUMÍNIO
PA 01	2x(1,10x2,20)	01	ALUMÍNIO E VIDRO
PA 02	2x(1,10x2,20)	01	ALUMÍNIO, VIDRO E PAINEL ALUMÍNIO
PA 03	0,90x2,20	02	ALUMÍNIO E VIDRO
PA 04	0,75X1,50	02	ALUMÍNIO E VIDRO
PCF 01	2x(1,00x2,20)	01	AÇO
PCF 02	1,10x2,20	01	AÇO
PF 01	1,20x2,20	09	AÇO
PTA 01	0,80X2,00	01	AÇO E TELA PADRÃO LOCAL
PMD 01	2x(0,90x2,10)	05	MADEIRA - VISOR VAI E VEM
PMD 02	2x(0,70x2,10)	05	MADEIRA - VISOR VAI E VEM
PM 01	0,80x2,10	22	MADEIRA - CEGA
PM 02	0,80x2,10	16	MADEIRA - VISOR
PM 03 - PNE	0,80x2,10	04	MADEIRA - CEGA
PM 04	0,90x2,10	12	MADEIRA - CEGA
PM 05	0,90x2,10	17	MADEIRA - VISOR
PM 06 - PNE	0,90x2,10	12	MADEIRA - CEGA
PM 07	1,10x2,10	07	MADEIRA - CEGA
PM 08	1,10x2,10	10	MADEIRA - VISOR
PM 09	1,10x2,10	01	MADEIRA - VISOR VAI E VEM
PM 10	1,10x2,10	07	MADEIRA - VISOR CORREDIÇA

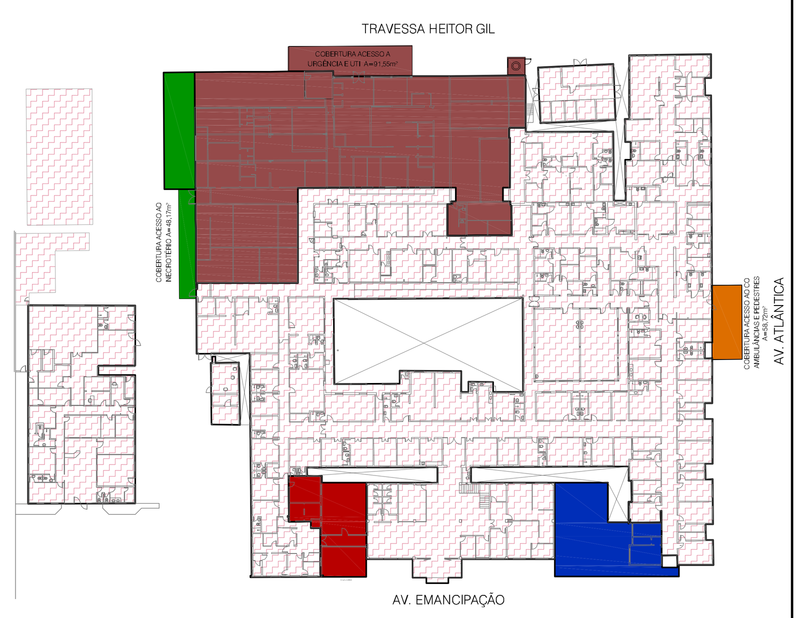

LEGENDA:

- NÃO HAVERÁ ALTERAÇÃO/INTERVENÇÃO
- ATENDIMENTOS DE URGÊNCIA E EMERGÊNCIA E UTI
- CENTRAL RESÍDUOS E NECROTÉRIO
- IMAGENOLOGIA - ENDOSCOPIA DIGESTIVA E RESPIRATÓRIA
- INTERNAÇÃO GERAL - ENFERMARIA E QUARTOS EQUIPE DE SAÚDE
- ÁREA EXTERNA COBERTA PARA DESEMBARQUE NO CO

PLANTA DE ZONEAMENTO
ESCALA: 1/750

TORRES GARCIA
arquitetura
CNPJ: 03.785.545/0001-49
Tel. (51) 3243.4306 - 99964.7781
e-mail: torresgarcia.arquiteto@gmail.com
RESPONSÁVEL
ARQ. PAULO TORRES GARCIA - CAU Nº A13328-0

FUNDAÇÃO HOSPITALAR GETÚLIO VARGAS
UNIDADE: Hospital Tramandaí
ENDEREÇO: Av. Emancipação, 1255 - Centro - Tramandaí - RS
FONE: (51) 3451.8200 R.115

DIRETOR GERAL: TÉRCIO ERANY TEDESCO JÚNIOR	CONTEÚDO: PLANTA DE ESQUADRIAS - JANELAS TABELA E ZONEAMENTO	
RESPONSÁVEL TÉCNICO: PEDRO JOSÉ DORNELES MÜLLER ENG. CIVIL - CREA/RS 169.093	VERSÃO: R00 / ESCALA (m): INDICADA / DATA: SETEMBRO/2022	PRANCHA ARQ 09